第26回　東大阪市長旗争奪野球大会組合せ（中学部）

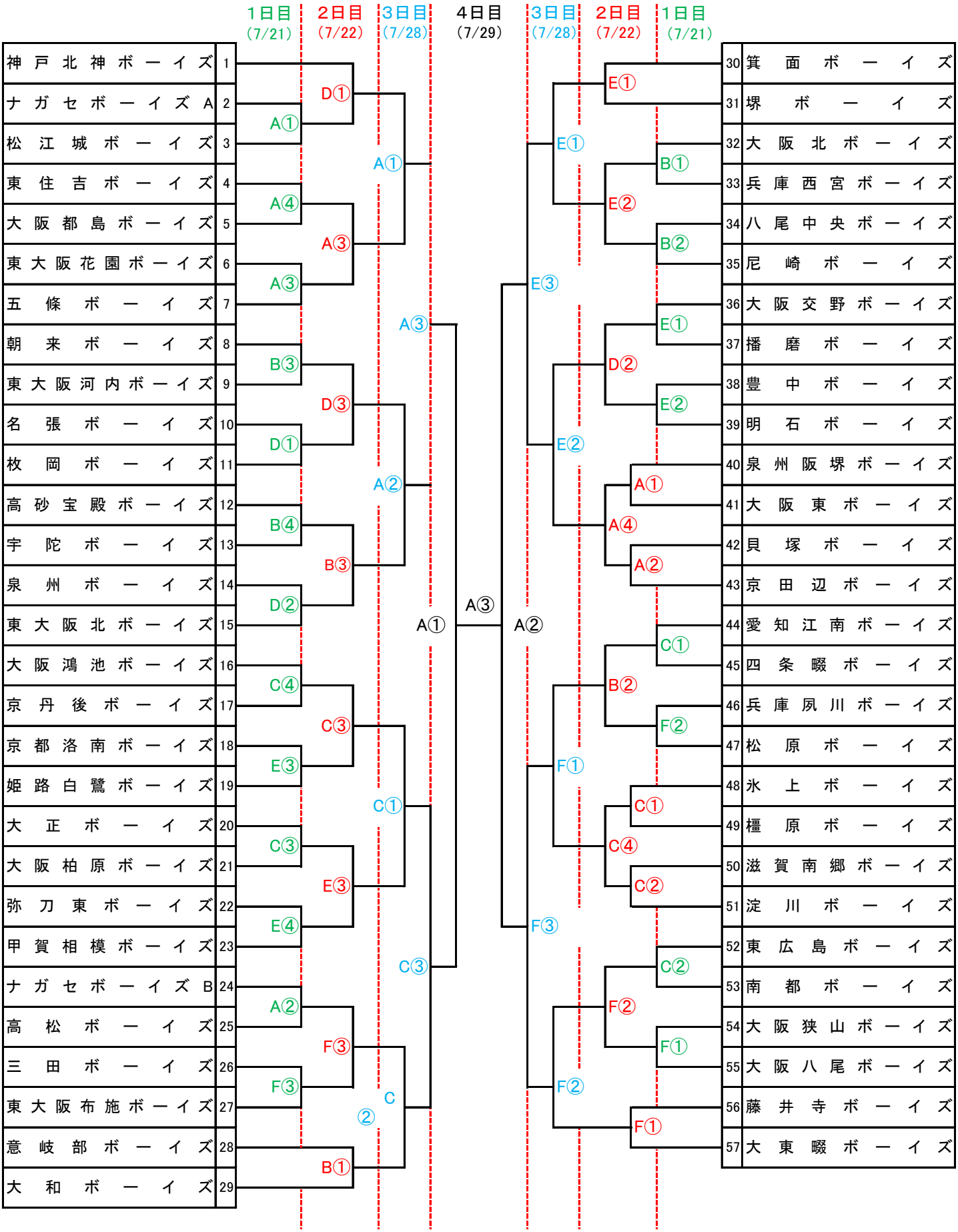

A　花園球場・B　荒本球場・C　龍間ぐりーんふぃーるど・D　水走球場・E　吉原球場・F　金岡球場

G　久宝寺球場・H　本庄南公園野球場・I　ナガセ球場

※日にちで色分けしていますのでご注意ください。